CONFIGURAÇÃO DE PENAS P/ PLOTAGEM

COR	ESP.
1	0,4
2	0,2
3	0,6
4	0,25
5	0,3
6	0,5
7	0,25
8	0,1
9	0,15
10	0,8

ARMAÇÃO DAS VIGAS DO NÍVEL +7850 - 01/03

V1

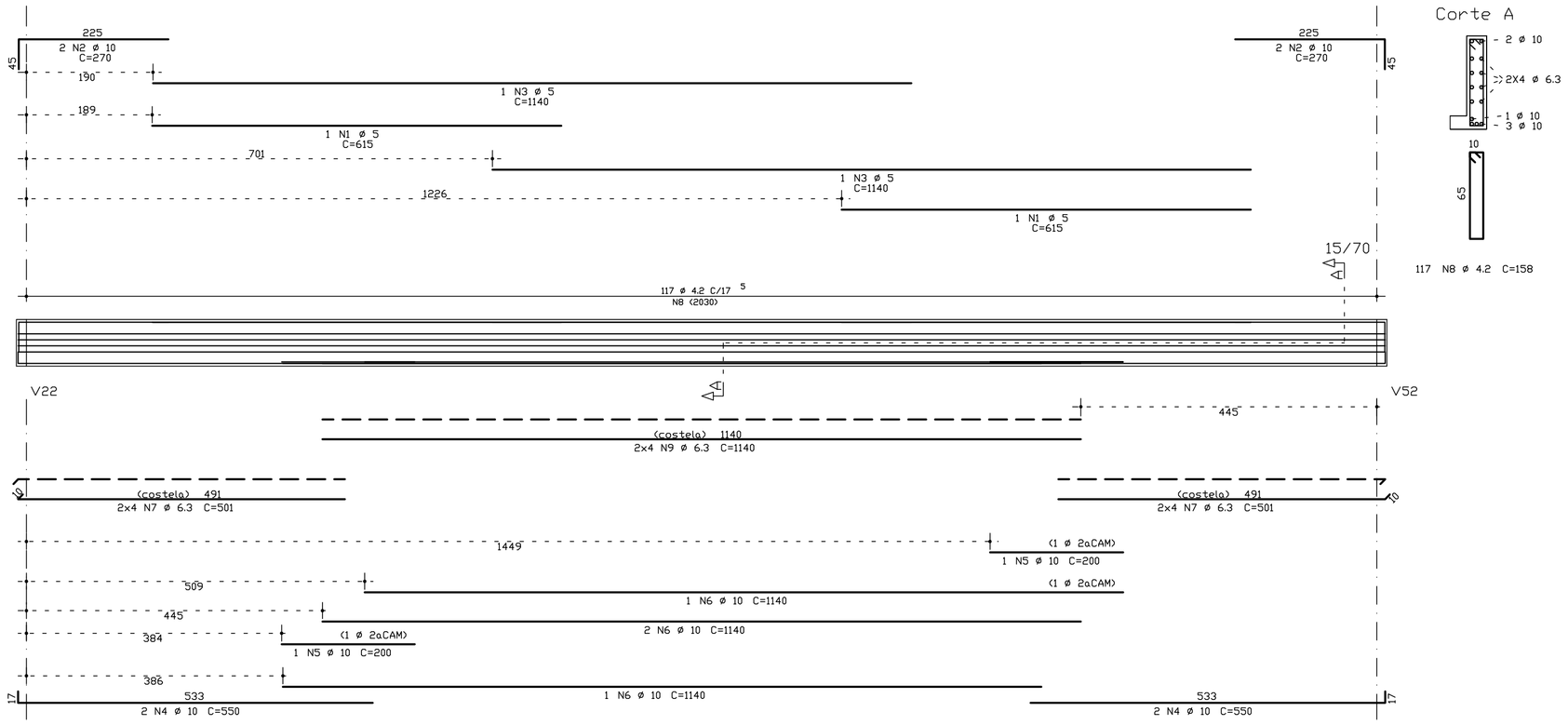

V6

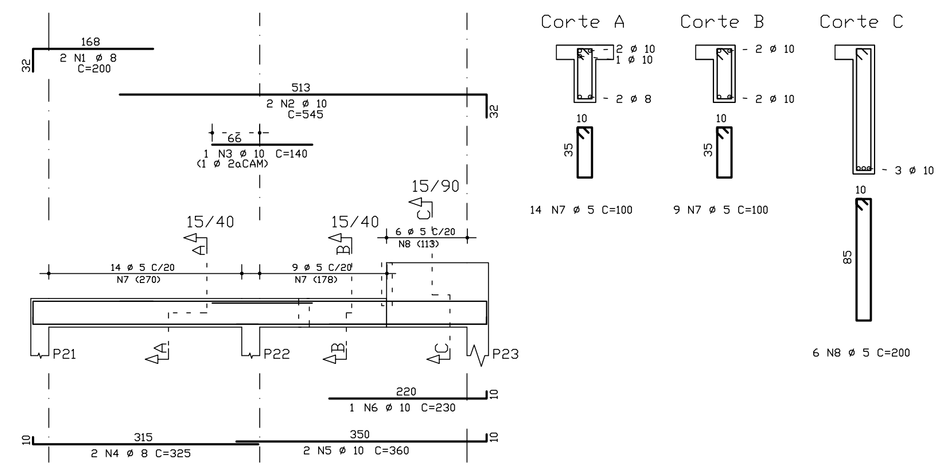

V2

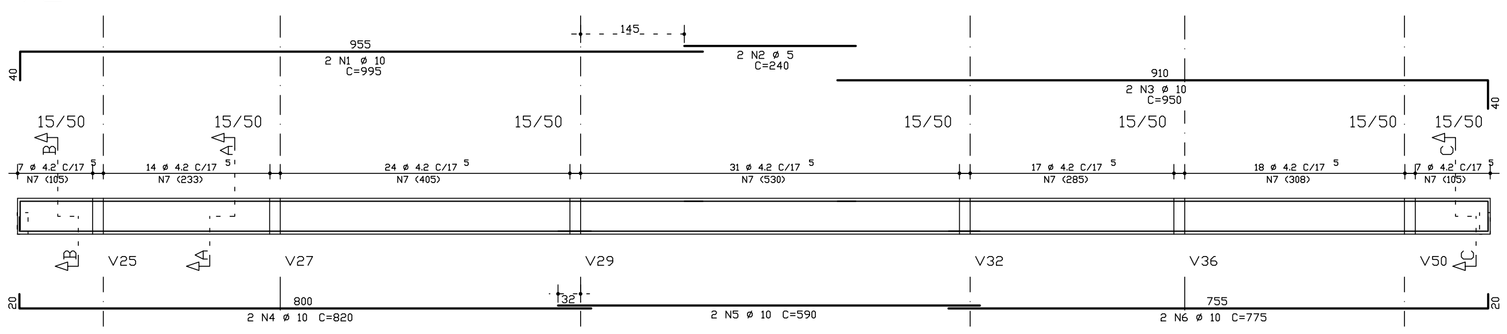

V9

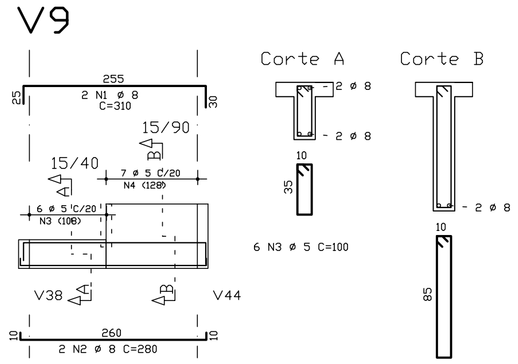

V3

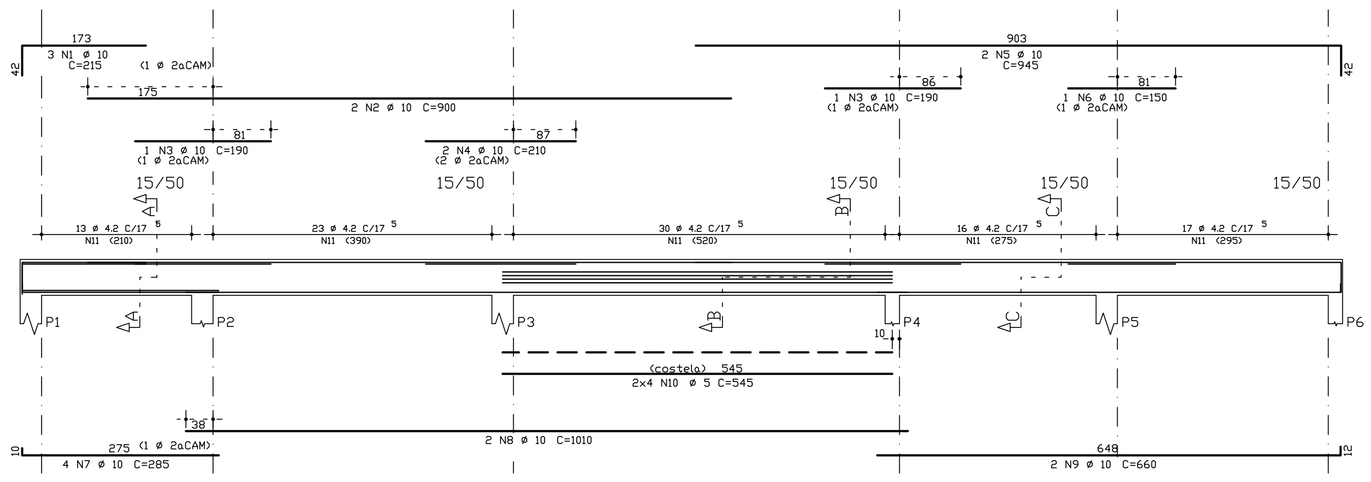

V4

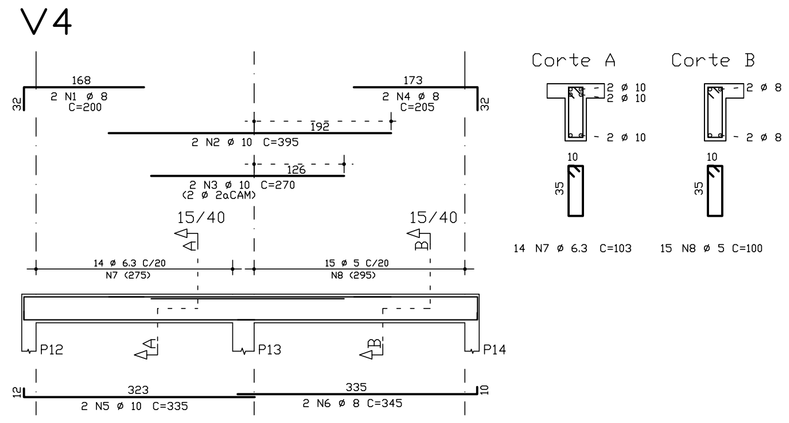

	AÇO	POS	BIT (mm)	QUANT	COMPRIMENTO UNIT (cm)	COMPRIMENTO TOTAL (cm)
V1						
	60B	1	5	2	615	1230
	50A	2	10	4	270	1080
	60B	3	5	2	1140	2280
	50A	4	10	4	550	2200
	50A	5	10	2	200	400
	50A	6	10	4	1140	4560
	50A	7	6.3	16	501	8016
	60B	8	4.2	117	158	18486
	50A	9	6.3	8	1140	9120
V2						
	50A	1	10	2	995	1990
	60B	2	5	2	240	480
	50A	3	10	2	950	1900
	50A	4	10	2	820	1640
	50A	5	10	2	590	1180
	50A	6	10	2	775	1550
	50A	7	6.3	6	360	2160
	50A	8	6.3	6	439	2634
	50A	9	6.3	46	123	5658
	60B	10	4.2	72	118	8496
V3						
	50A	1	10	3	215	645
	50A	2	10	2	380	760
	50A	3	10	2	190	380
	50A	4	12.5	2	585	1170
	50A	5	12.5	1	220	220
	50A	6	10	2	950	1900
	50A	7	10	1	150	150
	50A	8	10	4	285	1140
	50A	9	10	2	1010	2020
	50A	10	10	2	660	1320
	60B	11	5	8	545	4360
	60B	12	4.2	99	118	11682
V4						
	50A	1	8	2	200	400
	50A	2	10	2	395	790
	50A	3	10	2	270	540
	50A	4	8	2	205	410
	50A	5	10	2	335	670
	50A	6	8	2	345	690
	50A	7	6.3	14	103	1442
	60B	8	5	15	100	1500
V6						
	50A	1	8	2	200	400
	50A	2	10	2	545	1090
	50A	3	10	1	140	140
	50A	4	8	2	325	650
	50A	5	10	2	360	720
	50A	6	10	1	230	230
	50A	7	6.3	6	193	1158
	50A	8	6.3	8	155	1240
	60B	9	5	23	100	2300
	60B	10	5	6	200	1200
V9						
	50A	1	8	2	310	620
	50A	2	8	2	280	560
	50A	3	6.3	6	190	1140
	50A	4	6.3	8	156	1248
	60B	5	5	6	100	600
	60B	6	5	7	200	1400

RESUMO AÇO CA 50-60			
AÇO	BIT (mm)	COMPR (m)	PESO (kg)
60B	4.2	387	42
60B	5	154	25
50A	6.3	338	85
50A	8	37	15
50A	10	290	183
50A	12.5	14	14
Peso Total	60B =		67 kg
Peso Total	50A =		296 kg

NOTAS:

1– COTAS E DIMENSÕES EM CENTÍMETROS
2– CONCRETO: FCK=35 Mpa
3– AÇOS: CA 50A – FyK=500 Mpa
4– COBRIMENTO DAS ARMADURAS DE FUNDAÇÃO E ÁREAS CRÍTICAS: 4,0 cm
5– COBRIMENTO DAS ARMADURAS (LAJE, VIGA E PILAR): 2,5 cm
6– O PROJETO DE FORMAS DEVERÁ SER APROVADO PELO RESP. TÉCNICO DA OBRA
7– COMPRIMENTO DE TRASPASSE SEM MEDIDA DO GANCHO
–ø10.0 = 116 cm
–ø12.5 = 144 cm
–ø16.0 = 185 cm
–ø20.0 = 230 cm
–ø25.0 = 280 cm

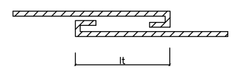

8– ALTERNAR OS TRASPASSES

ESTE DESENHO É PROPRIEDADE DA COMPANHIA ESPÍRITO SANTENSE DE SANEAMENTO – CESAN E NÃO PODE SER COPIADO SEM SUA AUTORIZAÇÃO.

NÚMEROS	TÍTULOS	Nº	LOCAL	DISCRIMINAÇÃO	DES.	DIV.	GER.	DATA
PRINCIPAIS DESENHOS DE REFERÊNCIA		REVISÃO						

CANCELA E SUBSTITUI O DESENHO NÚMERO:

CANCELADO E SUBSTITUÍDO PELO DESENHO NÚMERO:

CENTRO DE DOCUMENTAÇÃO
RECEBIDO: __/__/__
Nº DOC.: _____ ASS.: _____
APROVAÇÃO CESAN:
ASS.: _____ MATR.: _____
UNID.: _____ DATA: __/__/__
ESTA APROVAÇÃO NÃO ISENTA A CONTRATADA DE SUAS RESPONSABILIDADES LEGAIS.

EMITENTE: AQUACONSULT consultoria e projetos de engenharia ltda

PROJETADO: FABIO LYRIO	COORDENADOR: NESTOR A. GORZA. JR.
CREA: 5565-D REGIÃO: ES	CREA: 3424-D REGIÃO: ES
DESENHO: FABIO LYRIO	Nº DES. PROJETISTA: 066-EC-6-015-345
DATA: __/01/06	

RESPONSÁVEL TÉCNICO: ALEXANDRE J. SERAFIM
CREA: 961-D REGIÃO: ES ART Nº: _____ DATA: 01/06

EMISSÃO CESAN		DATAS
PROJETADO:	AQUACONSULT	01/06
CREA:		
DESENHADO:		
VERIFICADO:	MILTON KLAINE	01/06
DIVISÃO:	MILTON KLAINE	01/06
GERÊNCIA:	CLÁUDIA V. D. CONTARATO	01/06

CESAN

MUNICÍPIO: VIANA | DISTRITO: SEDE | BAIRRO: SEDE

NOME DO EMPREENDIMENTO: AMPLIAÇÃO SIST. ABASTECIMENTO DE ÁGUA–CONT. 016/05

TÍTULO: ESTAÇÃO DE TRATAMENTO DE ÁGUA – VIANA
PROJETO ESTRUTURAL – PRÉDIO DA ADMINISTRAÇÃO
ARMAÇÃO DAS VIGAS DO NÍVEL +7850 – 01/03

ESCALA:	FOLHA:	Nº CESAN	REV:
INDICADA	01 / 23	B–048–000–99–4–XX–0001	0